T-T

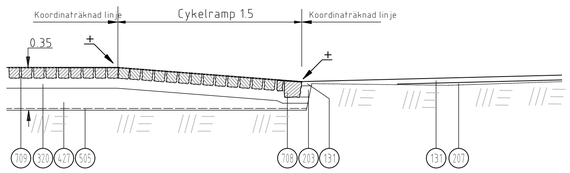

Z-Z

Detaljer: Mittremsa med smågatsten mellan körfält

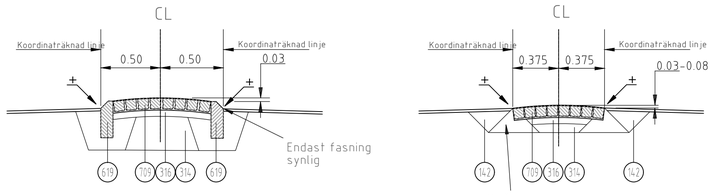

U-U

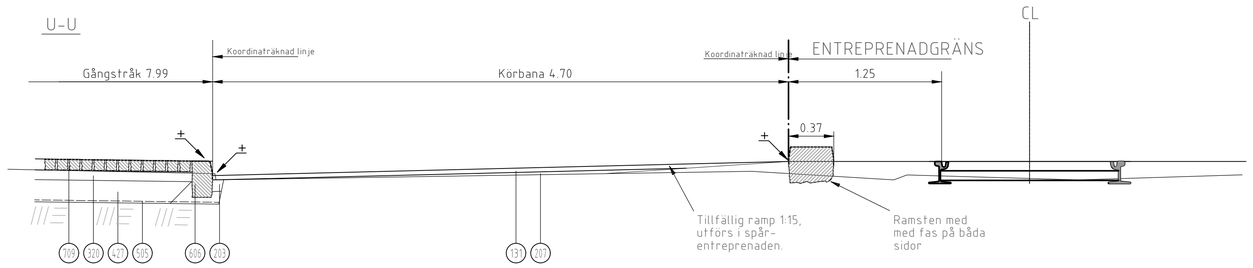

V-V

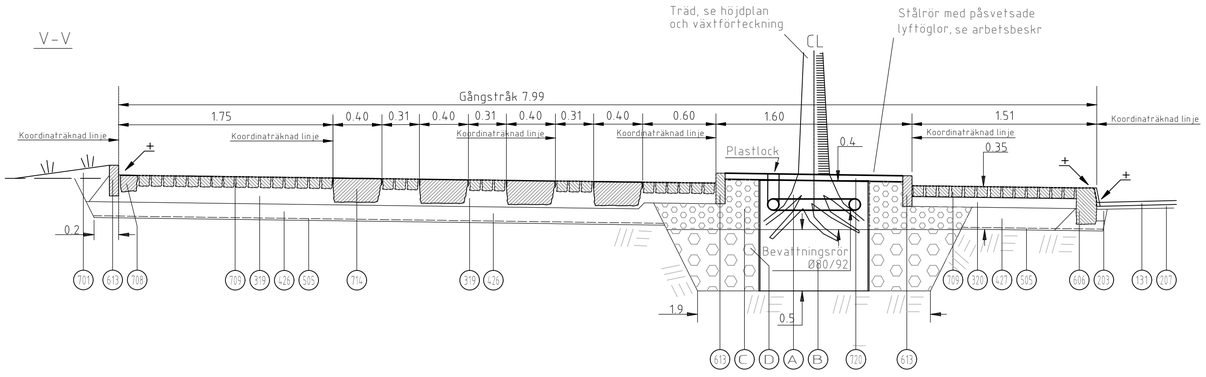

X-X

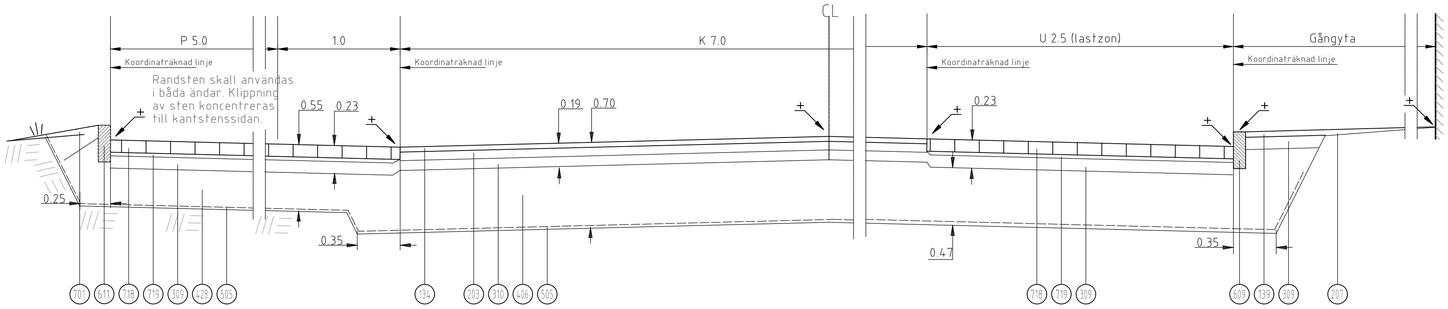

Y-Y

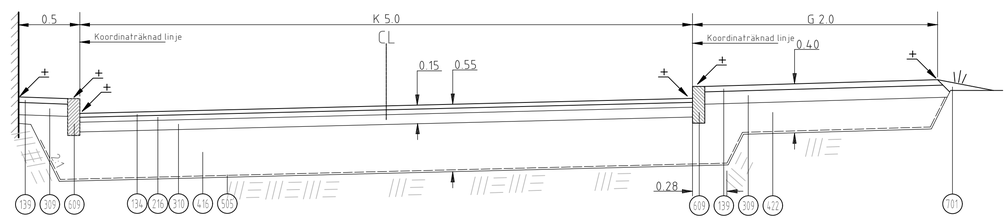

NR	BENÄMNING	MATERIAL	AMA-KOD	TJOCKLEK I MM	ANMÄRKNING
131	Beläggning	Asfaltbetong, slitlager för "Övriga gator"	DCC.141	32	ÅDT k just >4000
134	Beläggning	Asfaltbetong, slitlager för "Lokalgata"	DCC.341	32	ÅDT k just <500
139	Beläggning	Asfaltbetong, slitlager för "Gångbana"	DCC.341	45	
142	Beläggning	Justerlager	DCC.131 DCC.231 DCC.331		
203	Bärlager, bundet	AG 22/B 180, 4.5%, 1 lager	ingår i kod 708 "sten"	70	ingår i sattning av sten
207	Bärlager, bundet	Justering med AG; ABS/B 180	DCC.131	~95	<50 mm : ABS/B 180
216	Bärlager, bundet	Bundet bärlager, 1 lager	DCC.111 DCC.211 DCC.311	40	
309	Bärlager, obundet	Krossmaterial	DCB.31	100	
310	Bärlager, obundet	Krossmaterial	DCB.31	80	
314	Bärlager, obundet	Justering med krossmaterial	DCB.5		
316	Bärlager, obundet	Sättgrus	DCG.111	50	ingår i sten
319	Bärlager	"Sättgrus"	DCG.111	130	ingår i ytskikt
320	Bärlager	"Sättgrus"	DCG.111	80	ingår i ytskikt
406	Förstärkningslager	Krossmaterial	DCB.2	510	
416	Förstärkningslager	Krossmaterial	DCB.2	393	
422	Förstärkningslager	Krossmaterial	DCB.2	255	
426	Förstärkningslager	Krossmaterial. Materialkrav enligt DCB.3	DCB.2	130	
427	Förstärkningslager	Krossmaterial. Materialkrav enligt DCB.3	DCB.2	180	
428	Förstärkningslager	Krossmaterial. Materialkrav enligt DCB.3	DCB.2	315	
505	Geotextil	Bruksklass N4	DBB.3111		TH kap 12J
606	Kantstöd	Gradhuggen faskantsten GF1	DEC.1		100/120 mm synligt normalt
609	Kantstöd	Råhuggen vinkelkantsten RV4	DEC.1		100/120 mm synligt normalt
611	Kantstöd	Råhuggen vinkelkantsten RV 4 med stöd av asfalt	DEC.1		100/120 mm synligt normalt
613	Kantstöd	Råhuggen vinkelkantsten RV 4 i betong	DEC.1		80 mm synligt normalt
619	Kantstöd	Råhuggen faskantsten RF4 i betong	DEC.1		80 mm synligt normalt
701	Beklädnad	Växtjord och sådd	DCL.1	100	
708	Beklädnad	Storgatsten	DCG.112	~140	
709	Beklädnad	Smågatsten, grå	DCG.111	~90	
714	Beklädnad	Gångbanehallar	DCG.12	200	
718	Beklädnad	Gräsarmeringsplattor	DCG.22	100	Följ lev anvisningar
719	Beklädnad	Sättgrus	DCG.23	30	ingår i ytskikt
720	Beklädnad	Grus 2-8	DCB.412	50	lägga efter garantibesiktn

A, B, C, och D, trädplanteringsjord, se TH kap. 12TA

För fler materiallager se standardritning 4572 och 4573

± = höjdsatt punkt

EXEMPEL, RITNINGSMANER

SKALA 1:25

0 0,25 0,5 1 2 2,5

METER

Göteborgs Stad

Stadsmiljöförvaltningen

STANDARDRITNING

Innerstad, exempel

Normalsektioner

Gäller fr.o.m TH 2026:2

Beslutad av Avdelning:	Ansvarig Enhet:	FORMAT	SKALA	RITNINGSNUMMER	REV
Planering och investering	Projektledning 2	A1	1:25	4562	W

X6EF