Exempel 1: R=10,0 12,0 och 18,0

Cirkulation med normalmått och full framkomlighet för
EU-lastbil med släp och boggiebuss 14.5 m.
Denna utformning väljs i första hand.

Vid dimensionering för semitrailer 19,2 m ökas brättet till 5,0 m.

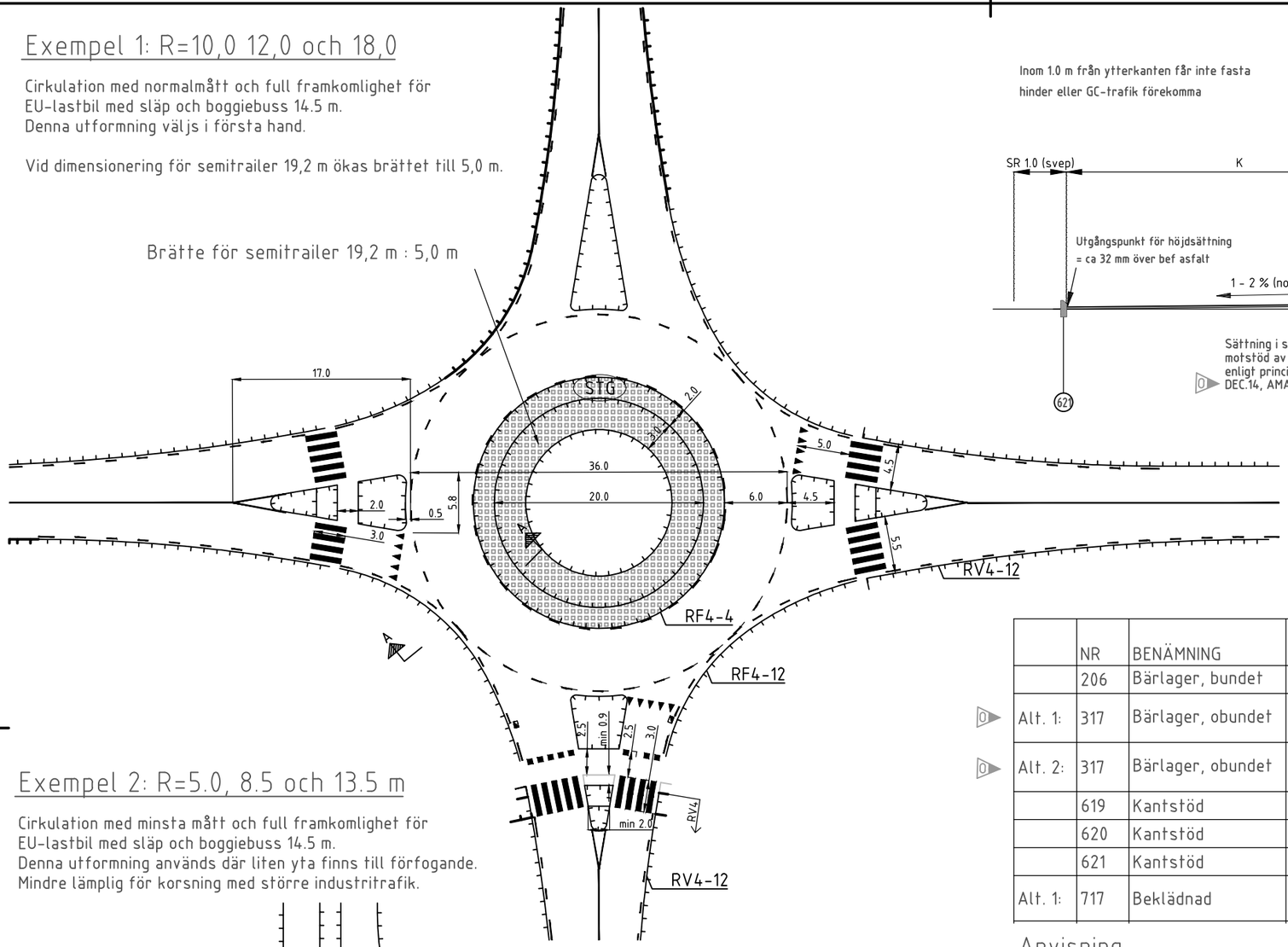

Inom 1.0 m från ytterkanten får inte fasta hinder eller GC-trafik förekomma

Sektion A - A

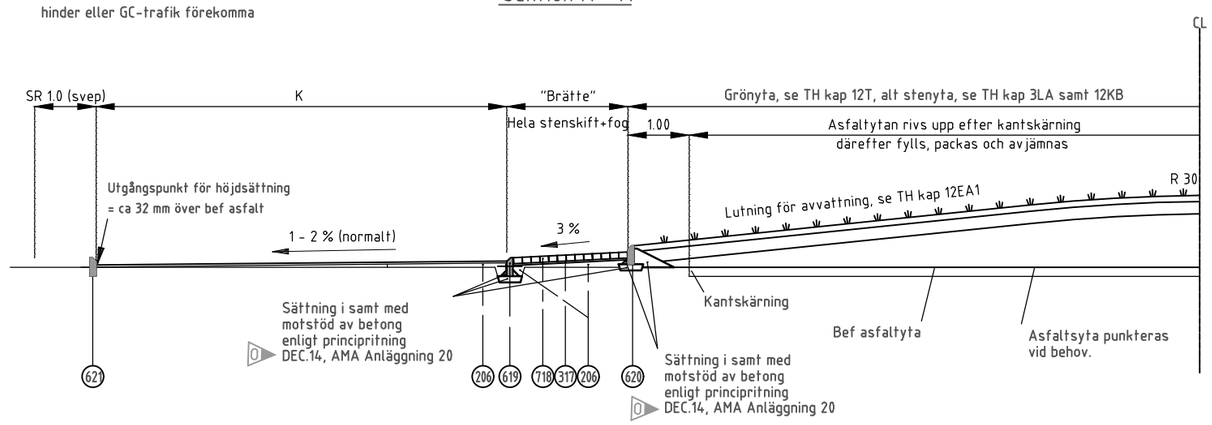

Exempel 2: R=5.0, 8.5 och 13.5 m

Cirkulation med minsta mått och full framkomlighet för
EU-lastbil med släp och boggiebuss 14.5 m.
Denna utformning används där liten yta finns till förfogande.
Mindre lämplig för korsning med större industritrafik.

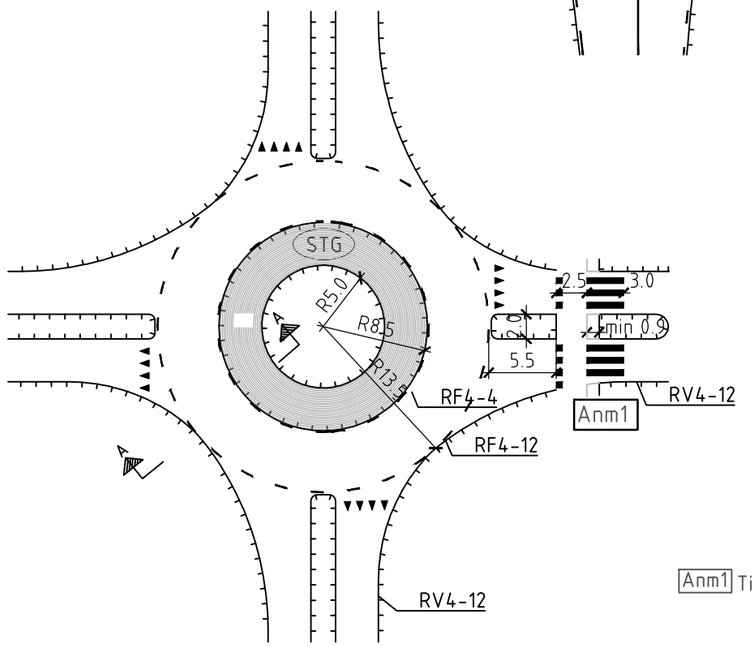

	NR	BENÄMNING	MATERIAL	HÄNVISNING	Tj (mm)	ANMÄRKNING	AMA-KOD
	206	Bärlager, bundet	Justering med AG alt. ABS/B 85	TH kap 13PA1	<95	<50mm:ABS/B 85	DCC.231
Alt. 1:	317	Bärlager, obundet	Sättgrus	AMA Anläggning 20	30		DCG.22
Alt. 2:	317	Bärlager, obundet	Sättgrus	AMA Anläggning 20	50		DCG.112
	619	Kantstöd	Råhuggen faskantsten, RF4, bågsten	TH kap 12LA		40mm synligt	DEC.14
	620	Kantstöd	Råhuggen faskantsten, RF4, bågsten	TH kap 12LA		100mm synligt	DEC.14
	621	Kantstöd	Råhuggen faskantsten, RF4	TH kap 12LA		120mm synligt	DEC.14
Alt. 1:	717	Beklädnad	Betongmarksten, Munk, Antik eller likv. 210x140x100mm	TH kap 12KB2			DCG.22

Anvisning

Dimensionering enligt VGU med hänsyn till trafikmängd, önskad hastighet, dimensionerande fordonstyper, säkerhet och framkomlighet.
Grönytas gestaltning, plantering och belysning utreds i samråd med beställaren.
Kantsten som är satt i en korsningskurva/radie ska klara belastningen.
Fasad kantsten ska användas. I normalfall RF4. Finns övergångsställe sker bytet till fasad kantsten direkt före, annars där korsningskurvan är slut.
Cirkulationsplatsens båda mittringar förses med radiesten enligt planritningen. Den större cirkeln ska ha synlig höjd 40 mm. Den mindre 100 mm.
Större fordon ska normalt gå upp på brättet utan problem och utan onödigt däckslitage. Detta är ett grundläggande funktionskrav för denna typ av cirkulationsplats.

Anm1 Tillgänglighetsanpassad yta som ansluter nivå körbana

Göteborgs Stad
Stadsmiljöförvaltningen

STANDARDRITNING
Cirkulationsplats
Material med mera

Gäller fr.o.m
TH 2022:3

Beslutad av Avdelning:	Ansvarig Enhet:	FORMAT	SKALA	RITNINGSNUMMER	REV
Planering och investering	Utformning	A3	var	4558	0

XREF:

PLO: 2022-11-01 12:33 RYDLÖV, JOANNA