TYP BRED

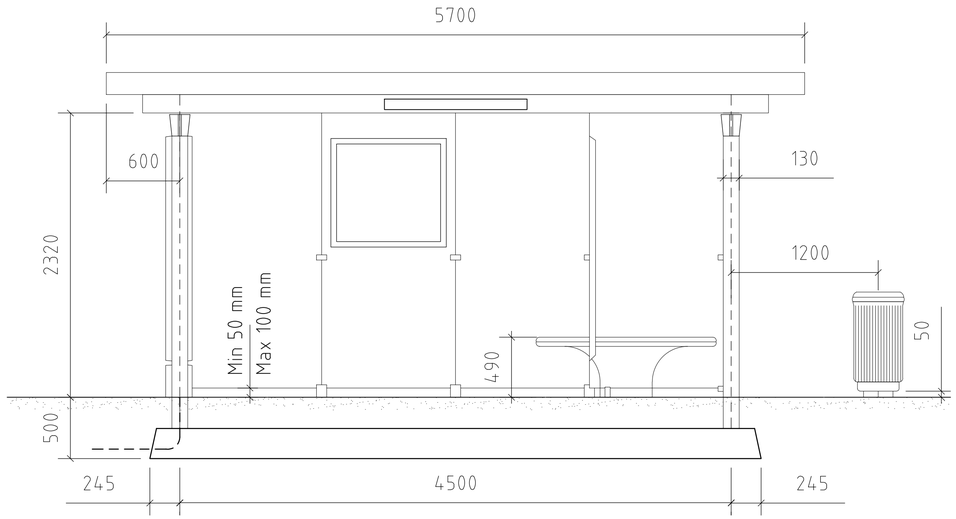

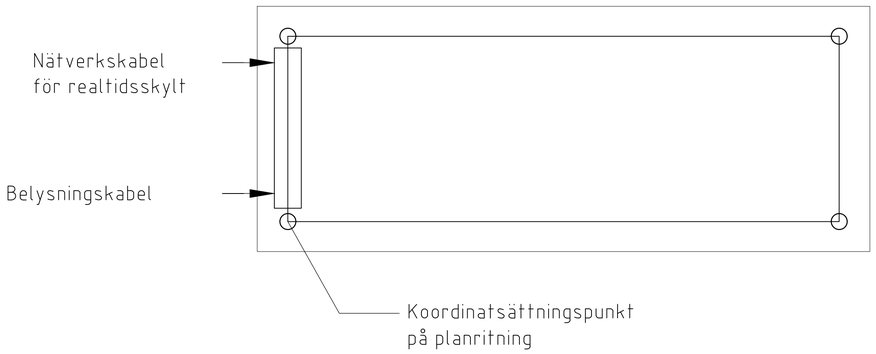

TYP SMAL

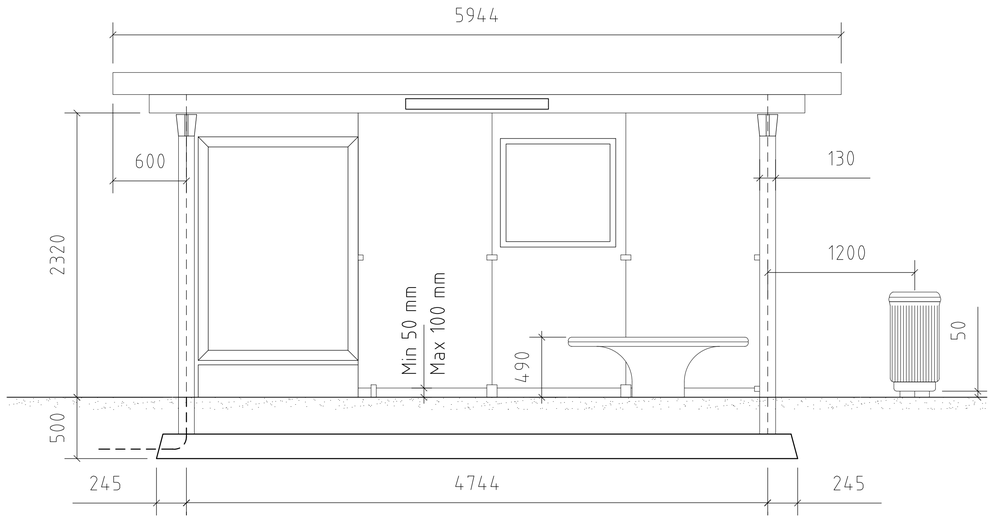

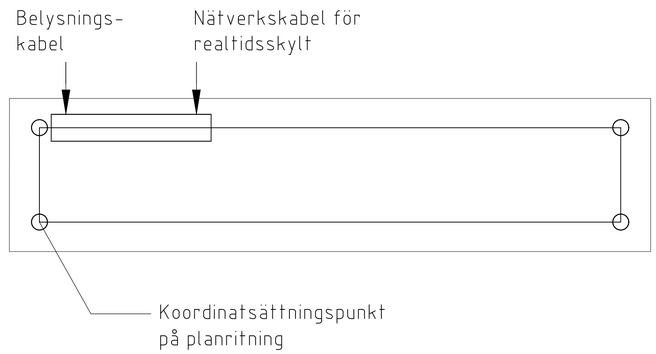

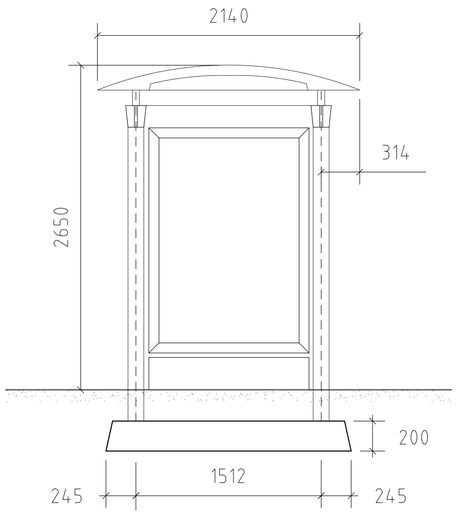

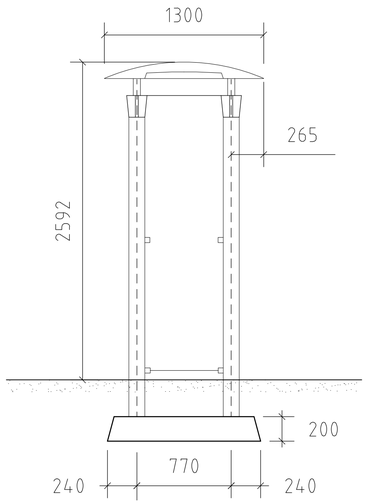

SKALA 1:25

0 0,25 0,5 1 2 2,5
METER

Göteborgs Stad
Stadsmiljöförvaltningen

STANDARDRITNING
Vänthall
Typ JCDECAUX, smal och bred

Gäller fr.o.m. TH 2022:3

Beslutad av Avdelning:	Ansvarig Enhet:	FORMAT	SKALA	RITNINGSNUMMER	REV
Drift och underhåll	Samordnad skötselentreprenad	A1	1:25	3559	E

PLÖ: 2022-11-08 11:32 RYDLÖV, JOANNA

XREF