Taggplacering i
hållplatsläge

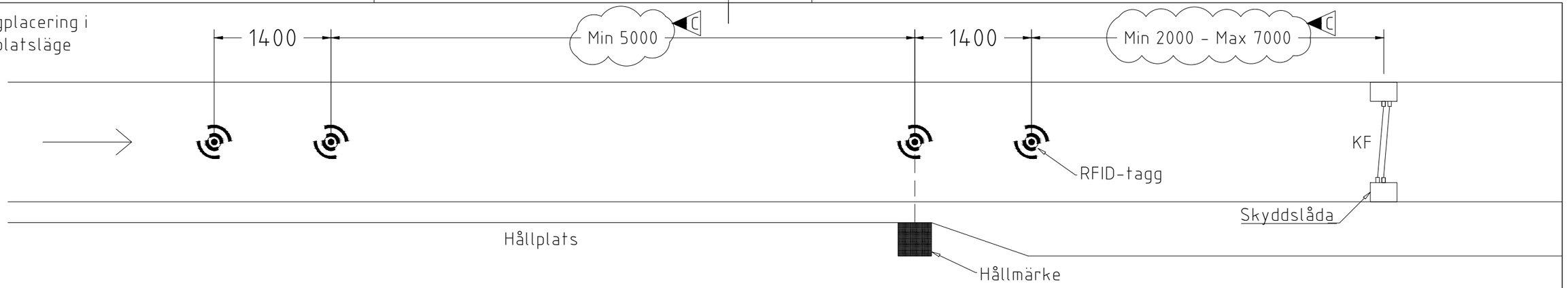

Taggplacering anmälan
på linje

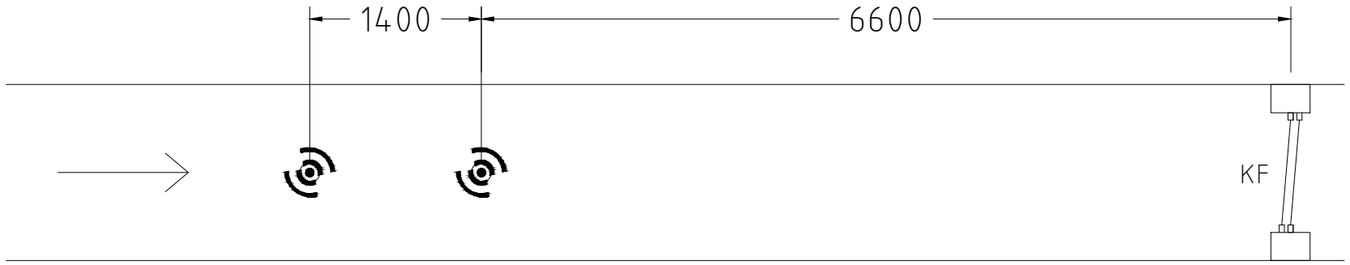

Detalj
Taggmontage
Skala 1:2

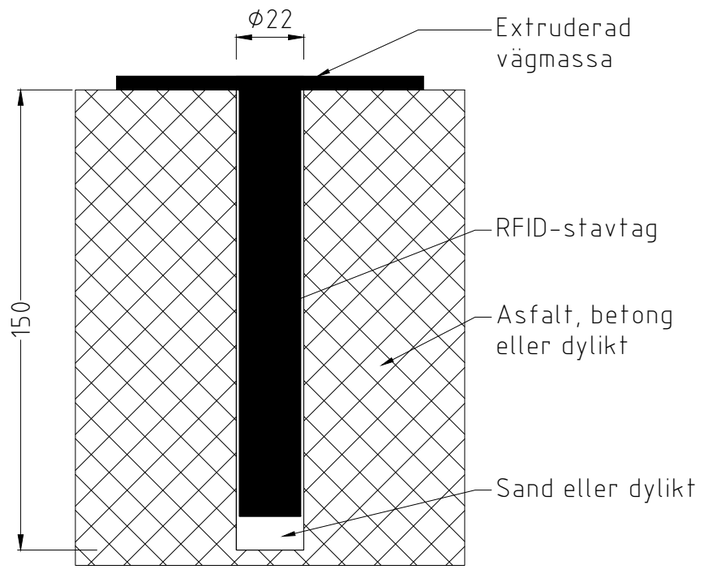

Detalj
Vägmarkering

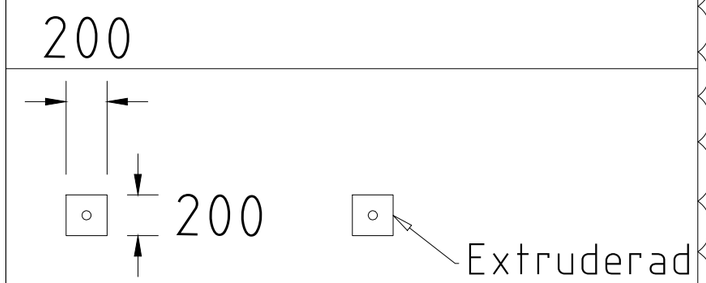

Del av säkerhetsordningen/banstandard - Styrande ritning

Göteborgs Stad

Stadsmiljöförvaltningen

STANDARDRITNING

Placering RFID-taggar

Giltighetstid:
Tillsvidare

Beslutad av Förvaltningsdirektör	Konstruktionsansvarig:	FORMAT	SKALA	RITNINGSNUMMER	REV
Anders Ramsby	Jesper Olsson	A3	-	21238	C