N4:B

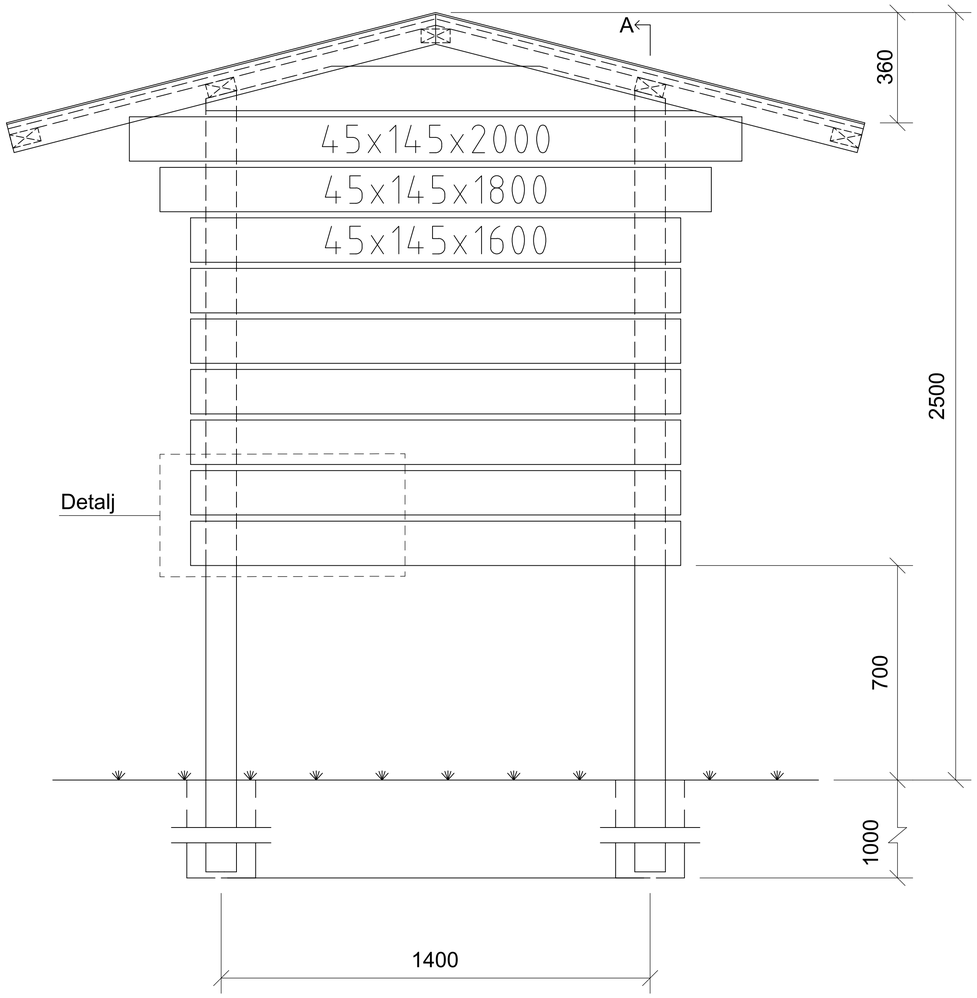

Sektion A

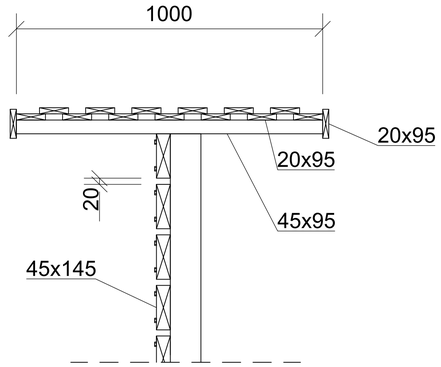

Detalj

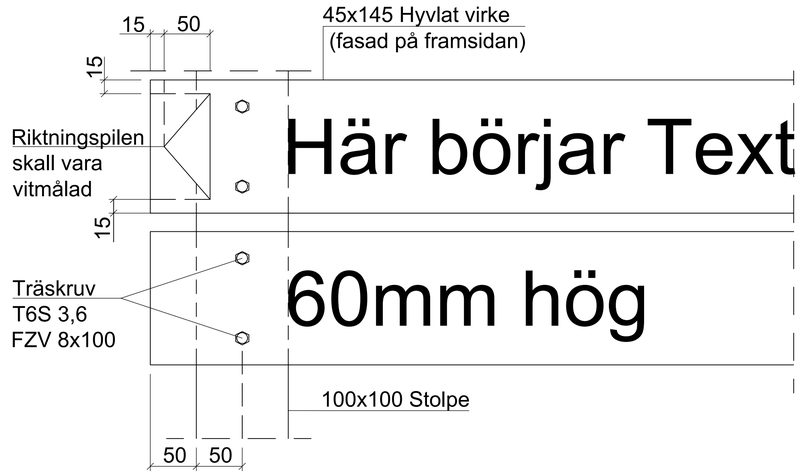

Materialbeskrivning:

Grundläggning: BTG eller papprör Ø225 mm, makadam 12-16 packas runt stolpen.

Rostskydd: Samtliga skruvar, brickor, spik, vinkeljärn mm ska vara varmförzinkat. I kustnära miljöer ska alla metaldetaljer utföras i i rostfritt, syrafast stål, kvalitet A4.

Trä: Obehandlat virke skall användas där det är möjligt med hänsyn till krav på konstruktionens hållbarhet, sortering III. Materialval/behandling av stolpben görs i samråd med beställare

Målning: Westcost svart 079.

Text: Ska vara typ "Claredon bold", höjd 60 mm vitmålad, Placering enligt detalj.

Göteborgs Stad Stadsmiljöförvaltningen	STANDARDRITNING Informationstavlor Typ B, litet skyltställ Natur- och fritidsområden			Gäller fr.o.m TH 2022:3
Beslutad av Avdelning: Utemiljö och stadsliv	Ansvarig Enhet: Utveckling och förvaltning norra delar Norr	FORMAT A1	SKALA –	RITNINGSNUMMER N4:B	REV B

UTSKRIFTSDATUM: 2022-12-14 15:45:46
FILNAMN: X:\GOTEBORG\706360 - AJOURHÅLLNING AV TEKNISK HANDBOK -46023-\14_PROJEKTDOKUMENT\UPPDATERING 20223\REVIDERING RITNINGAR\HANNA\RITNINGAR, JA\N4B B_INFORMATIONSTAVLOR TYP B.DWG
UTSKRIVEN AV: HÖRNELL, HANNA