ANTAL				BENÄMNING	DET	MATERIAL	DATA
D	C	B	A				
			1	Låda	1	Aluminiumlegering	
			1	Insatsgänga	2	Coil thread inserts	M8×1.25 L=8.0

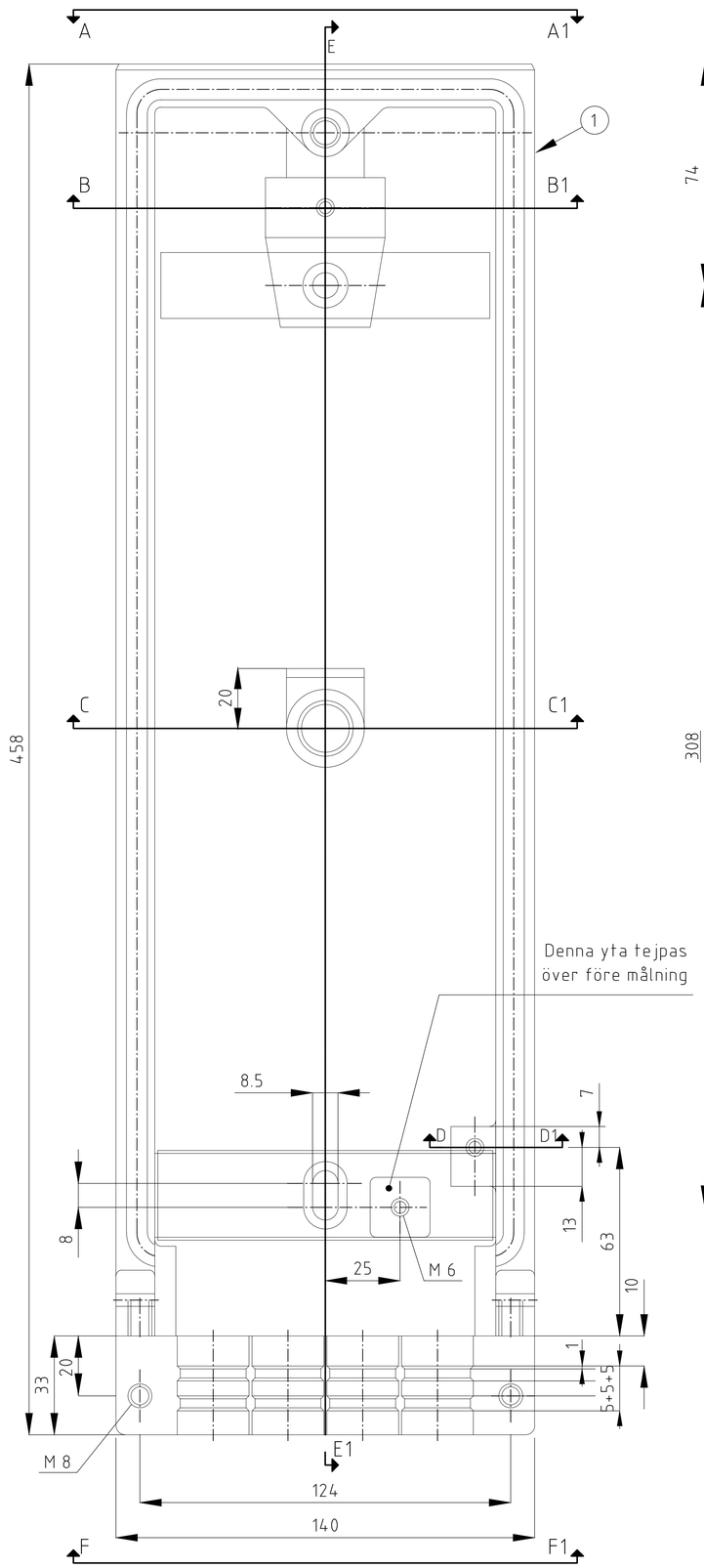

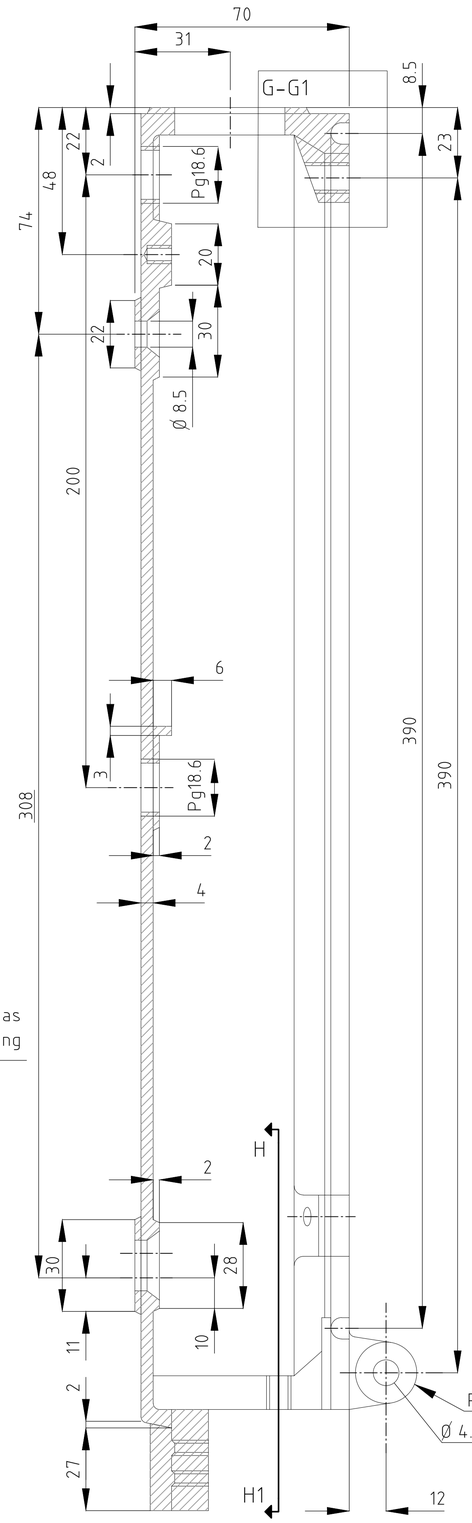

E-E1

GJUTGODS LACKERAS I
MELLANGRÅ FÄRGTON

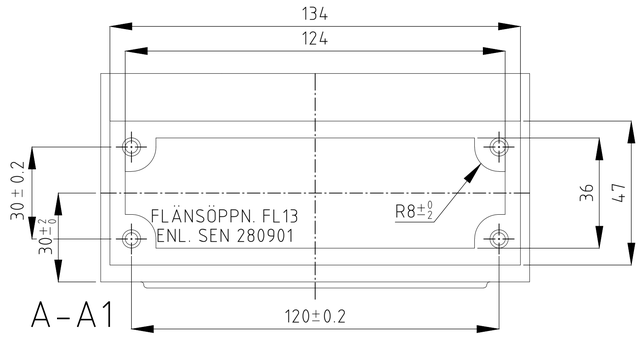

A-A1

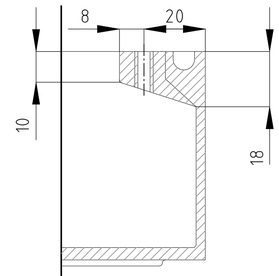

D-D1

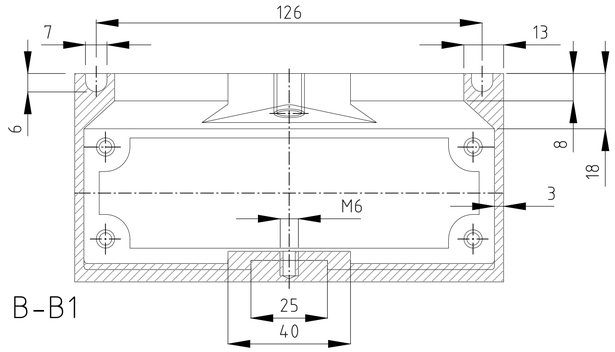

B-B1

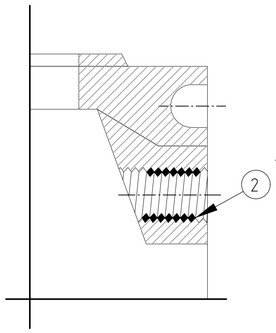

G-G1 SKALA 2:1

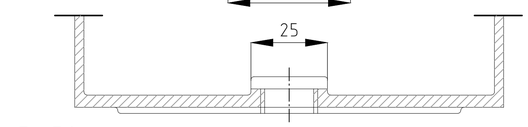

C-C1

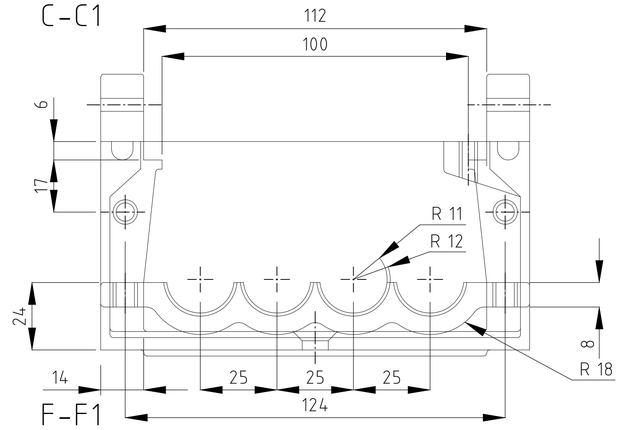

F-F1

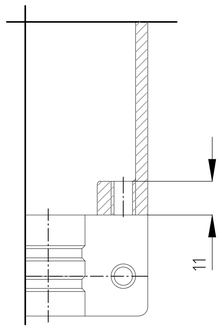

H-H1

SKALA 1:1
0 10 20 50 100
MILLIMETER

Göteborgs Stad
Stadsmiljöförvaltningen

STANDARDRITNING
Gatubelysningsservis
Låda

Gäller fr.o.m. TH 2022:3

Beslutad av Avdelning:	Ansvarig Enhet:	FORMAT	SKALA	RITNINGSNUMMER	REV
Anläggning och infrastruktur	Byggnadsverk Belysning	A1	1:1	5581	A

PLO: 2025-01-23 06:57 JOANNA RYDLÖV

XREF: