FÖRHÖJDA PASSAGER

PRINCIPSKISS, PASSAGE MED RAMP (Ej skalenlig)

Om möjligt ska farthinder utföras utan avfartsramp och då med >6m utjämningsplan
OBS! Inget kantstöd tvärs biltrafiken.
OBS! Får ej placeras i vertikalradie <120 m.

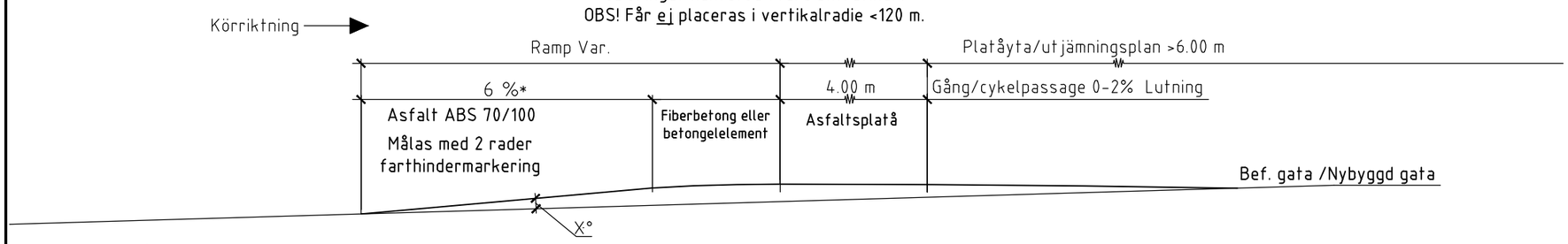

Vid placering på bef. väg ska inmätning utföras innan "guppet" >20.00 m

Vid placering på bef. väg skall inmätning utföras efter"guppet" >20.00 m

FÖRHÖJD GC-PASSAGE TVÄRS HUVUDGATA

På sträcka med ramptyp av betongelement eller fiberbetong

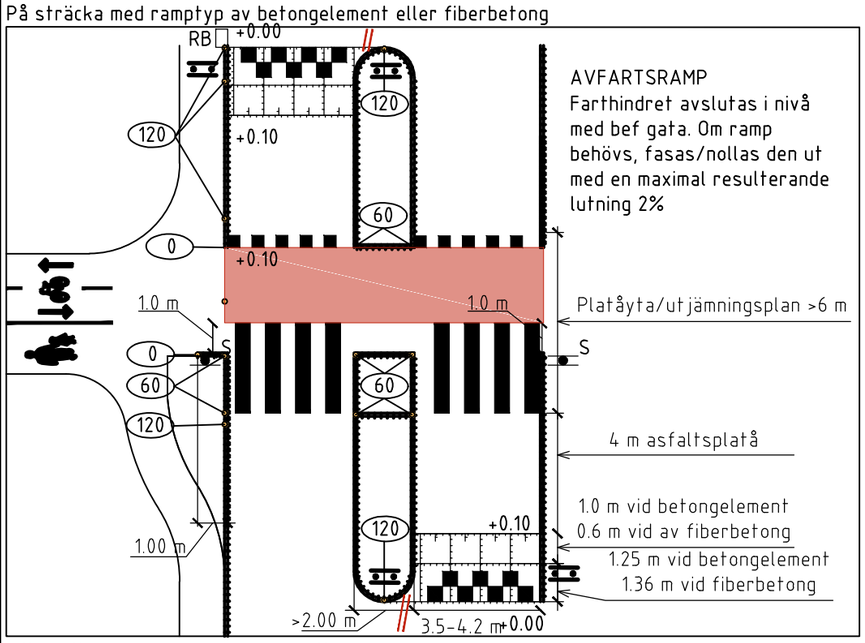

FÖRHÖJD GÅNGPASSAGE/ÖVERGÅNGSSTÄLLE TVÄRS HUVUDGATA

På sträcka med ramptyp av betongelement eller fiberbetong

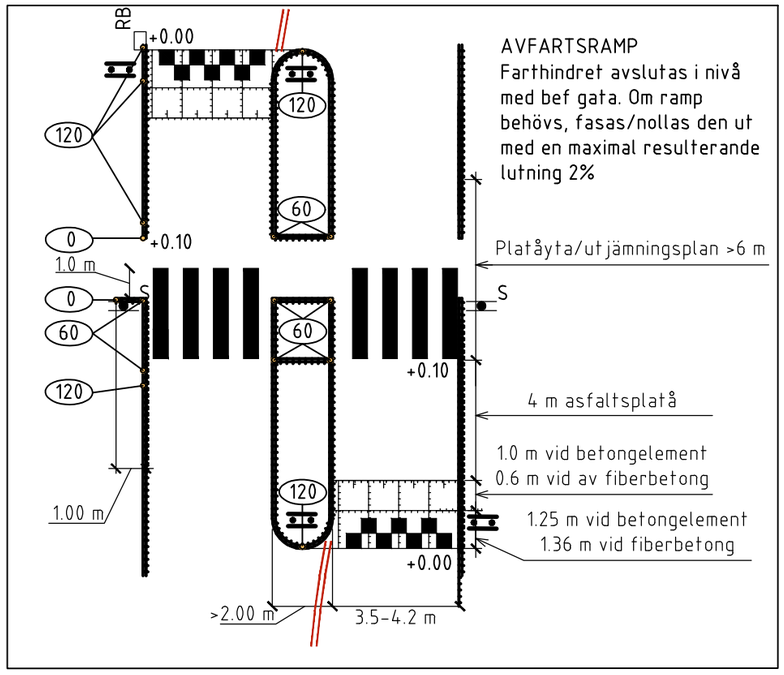

FÖRHÖJD GC-PASSAGE LÄNGS HUVUDGATA

I anslutning till korsning ramptyp av betongelement eller fiberbetong

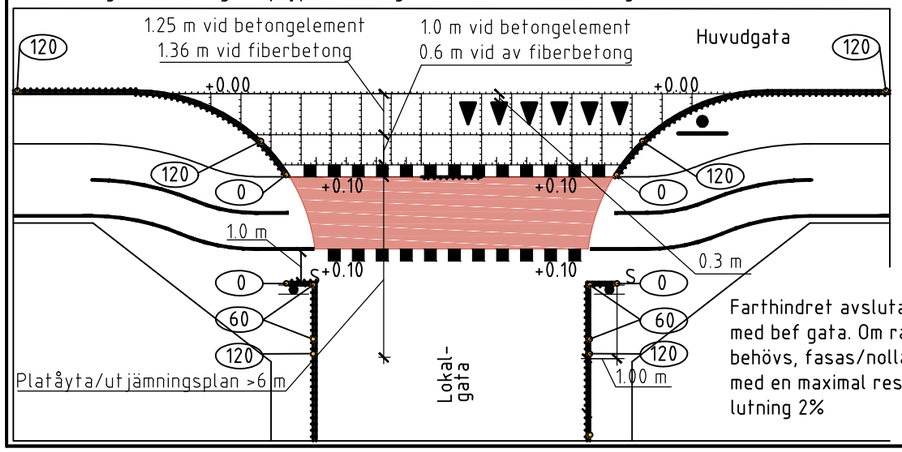

(60) Kantsten synlig höjd

+0.12 = höjd över rännstensnivån i m i princip

S Stolpe med vägmärke B3 (alt. B3-2) vid övergångsställe annars pollare.

RB Rännstensbrunnar ska utföras med sidointag, typ "Amerikanare"

Material platåyta se ritn -4505

Skala 1:20 vid A3

HÄNVISNINGAR TILL TEKNISK HANDBOK

- Förhöjd överfart på gator med busstrafik -Material se ritn -4505
- Förhöjd överfart på gator utan busstrafik se ritn -4506
- Val av kantstöd, se 12L
- G-/GC-banans tvärfall , se 12BC2
- Tillgänglighet för personer med funktionsnedsättningar, se 3C E
- Hastighetsdämpande åtgärder, se 3H E
- Fiberbetong i farthinder, se TK's ändringar och tillägg till AMA (TH kap 12CB1) kod DCE.121
- Vägbula av byggelement - normalutförande, se ritn -4502
- Vägbula smal Kollektivtrafikanpassad, se ritn -4503
- Övergångsställe Gångpassage, se ritn -4510

PLACERING

Förhöjd passage får ej placeras i spårområde

INMÄTNING

Innan projektering påbörjas ska inmätning utföras 20 m innan och efter "guppet" med 2 m mätavstånd för att säkerställa god höjdsättning

PÅFARTSRAMPENS LUTNING

* Påfartsrampens lutning = 6%
lutning ska räknas relativt gatans lutning och inte relativt horisontalplanet

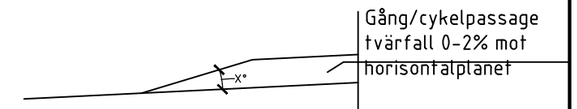

Lutning	X°
6%	3.4°

SKYLTNING

Övergångsställe B3 (alt. B3-2) Vägmärke "Väjningspliktsmärke"
Ev. Komplettering:
Vid 50 km/h: Varning farthinder (A9) och markeringsskärm (X3) enligt ritning -8501.
Vid rekomenderad 30 km/h: Markerinsskärm av Göteborgstyp enligt ritn 8501.

VÄG- OCH YTMARKERING

Trafikmarkering på påfartsrampen: 0,5x0,5 m rutor med anläggningsmassa enligt plan. Avfartsramp markeras ej.
Trafikmarkering på platå: Övergångställemarkering enligt plan 0,5 m bred. Vid cykelpassage placeras cykelöverfartsmarkeringsrutor enligt plan.

Avsteg från standardritning ska förankras med kontakt-person på trafikkontoret Underlag kontaktlista 12AD1 kompetens "farthinder" E

BET	ANT	ÄNDRINGEN AVSER	DATUM	SIGN
E		Uppd. kap. för hänvisning till TH + kompl. m. kompetens	2018-04-16	SH
D		Uppdaterat kapitelnamn för hänvisning till TH	2017-10-16	SH
C		Nytt namn "TK AMA", nya hänvisningar	2017-04-18	SH
B		Ramper, asfaltsplatå	2015-04-15	
A		Allmän revidering	2014-12-04	

Göteborgs Stad
Trafikkontoret

FÖRVALTNINGENS HANDLÄGGARE
THOMAS BERGGREN

STANDARDRITNING

Förhöjd passage på gator med busstrafik - Utformning

SENAST REVIDERAD 2018-04-16
GÄLLANDE VERSION 2015-04-15
FORMAT A3
SKALA -
RITNINGSNUMMER -4504 E