Slipersskruv:
Kvalitét: 4,6
enligt UIC 864-1

I anläggningen förekommer slipersskruv med D 55 mm.
Vid ny- och ombyggnation används enbart skruv med D 44 mm.

Tillhörande material:
- underläggsplatta Ri 60N, se ritn. 20554
- underläggsplatta BV 50, se ritn. 20858.
- fjäderring, se ritn. 21055

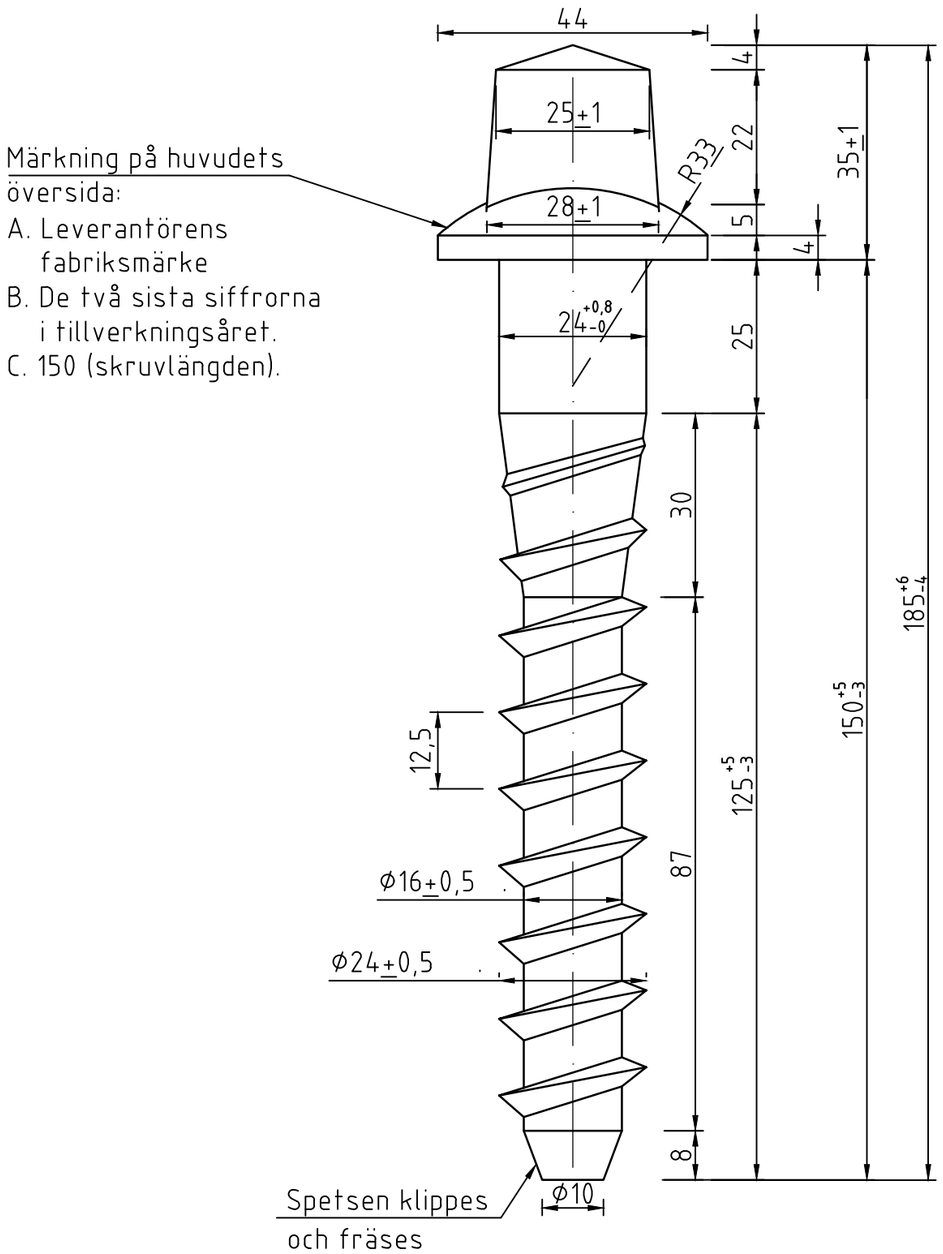

Gängform
Skala 2:1

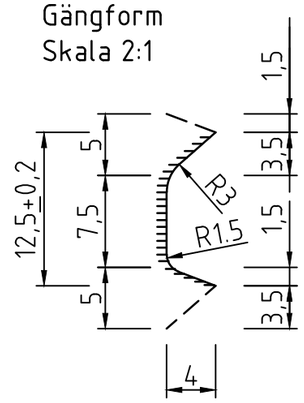

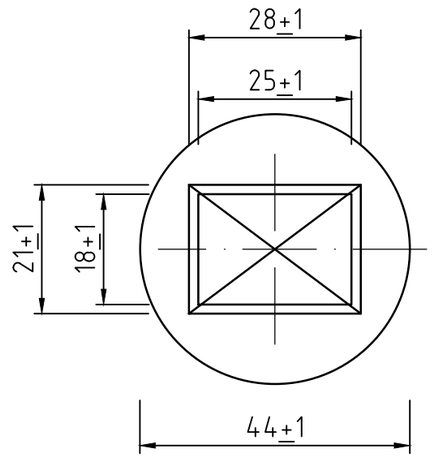

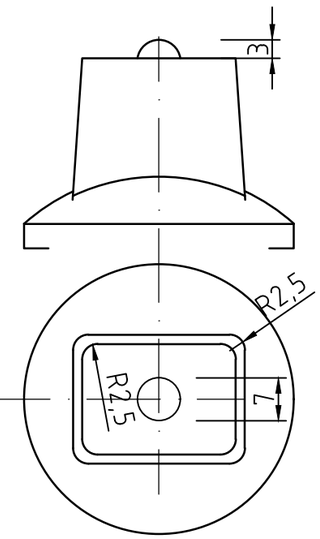

Alternativt utförande

Ersätter ritningarna G6388 och 3656

Göteborgs Stad Stadsmiljöförvaltningen	STANDARDRITNING Slipersskruv (24x150) till underläggsplatta Gäller fr.o.m TH 2022:3				
Beslutad av Avdelning:	Ansvarig Enhet:	FORMAT	SKALA	RITNINGSNUMMER	REV
Anläggning och infrastruktur	Gata Spår	A3	1:2,5 / 1:1	21056	A