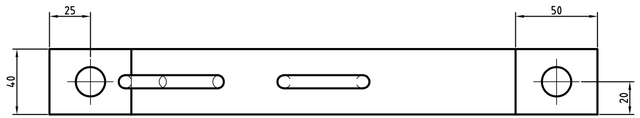

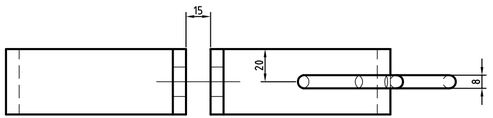

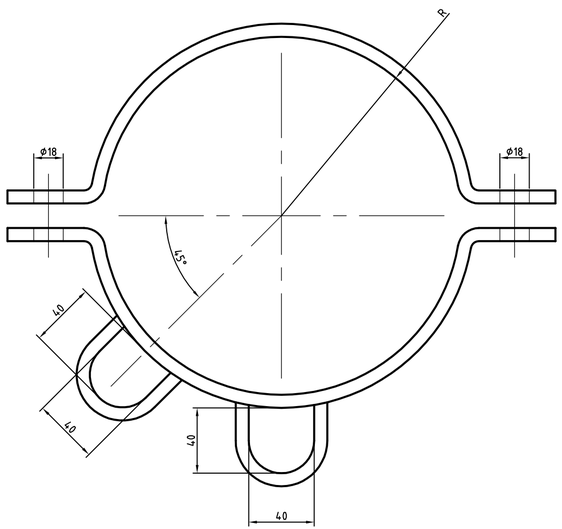

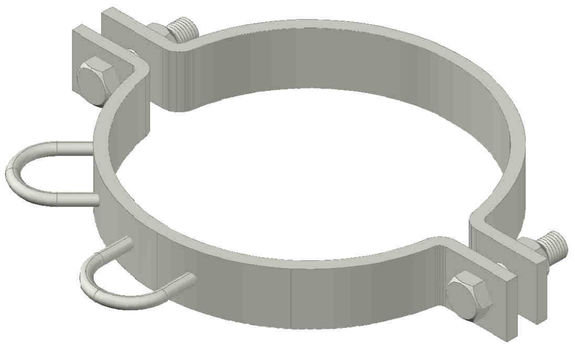

Plattjärn 40 x 8 mm
Rundjärn 8 mm

Stålkvalité SS 1312

Detaljerna svetsas samman

Efter färdigställandet skall materialet galvas

Radien anpassas efter mastens diameter

Rev litt	Antal rev	Rev datum	Rev omfattning	Verkens rev datum	Rev godkänd
A	1	2011-01-20	3D-vy		PAKA

Göteborgs Spårvägar
Affärsområde Banteknik
Projekteringssektionen
Rantorget 4
Box 424, 401 26 Göteborg
Telefon 031-732 10 00
Telefax 031-15 96 93

UPPRÄTTAD FÖR Göteborgs Stad Trafikkontoret

Standardritning

Mastring

för linspänning typ 4

HANDLÄGGARE	VERIFIERAD	HAFT DEL
JK - BC		

DWG-FIL	RITAD/KONSTR	NR
20673-4	JK - BC	

GODKÄND GÖTEBORG	SKALA	OBJEKTSNR	RITNINGSNR	REV
94-07-20	1:2.5		20673-4	A