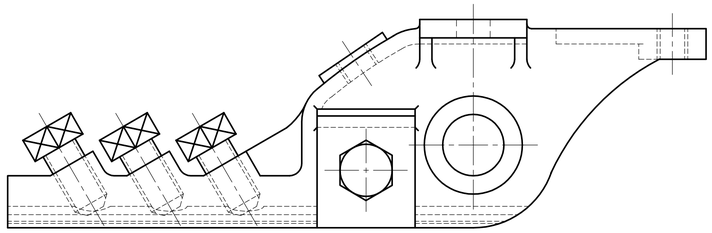

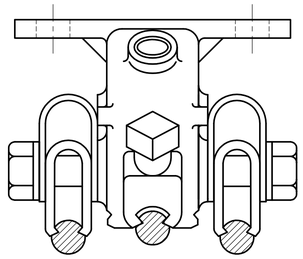

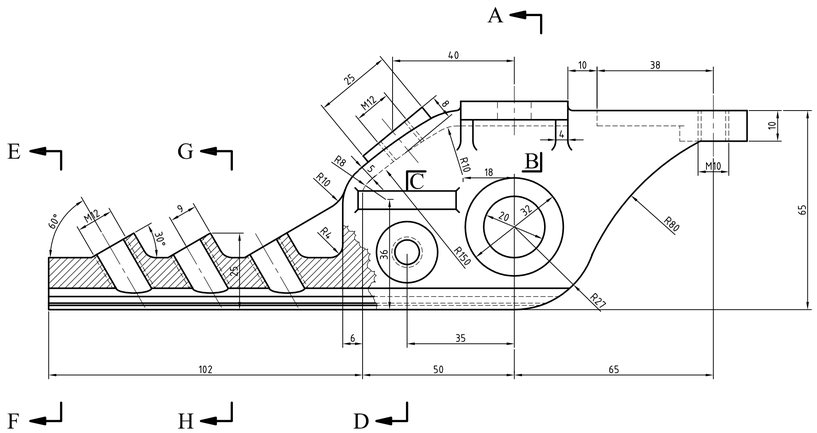

Snitt A - D

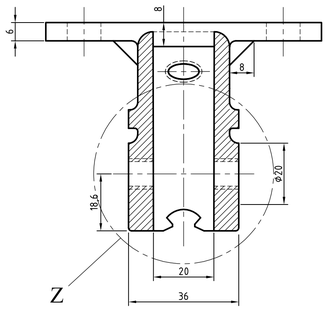

Förstorning Z Vy A... C
Skala 2:1

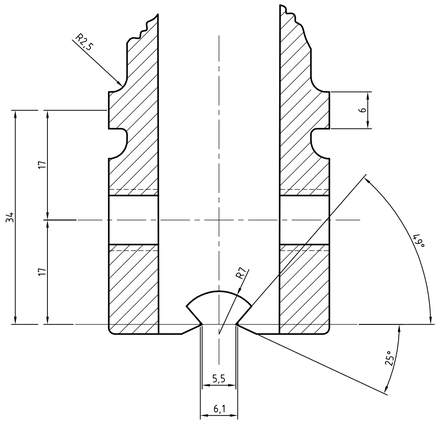

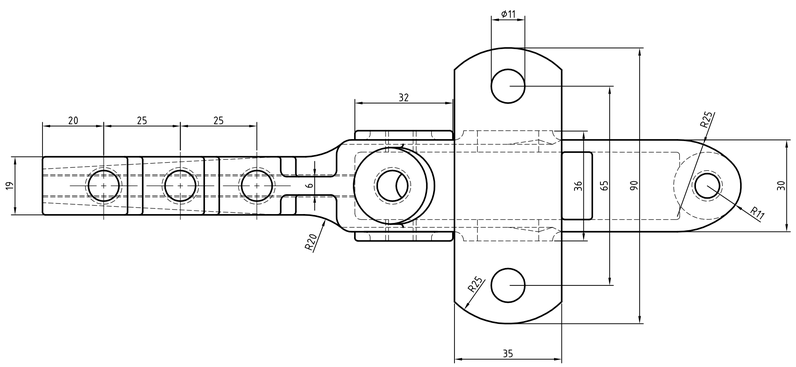

Snitt E - F

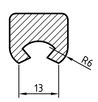

Snitt G - H

Förstorning Z Vy D... F
Skala 2:1

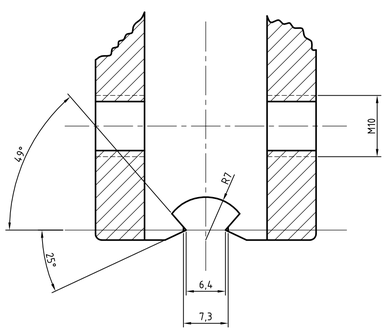

B	1	2010-04-16	3D-vy		
A	1	2002-05-27	Ersätter ritning AEG B.4480-783 (2)		
Rev lift	Antal rev	Rev datum	Rev omfattning	Verkens rev datum	Rev godkänd

ATKINS
Atkins Sverige AB
Hvitfeldtsgatan 15
411 20 Göteborg
Tel: 031 761 9500
Fax:031 761 9501
www.atkinsglobal.com

UPPRÄTTAD FÖR Göteborgs Stad Trafikkontoret

STANDARDRITNING

Ändstycke för sektionsisolator typ AEG

sektionsisolator typ AEG

HANDLAGGARE	VERIFIERAD	HAFT DEL
C. Andersson	PAKA	

DWG-FIL	RITAD/KONSTR	NR
20753	CHAN	

GODKÄND GÖTEBORG	SKALA	DIARIENUMMER	RITNINGSNR	REV
2066-06-02	1:1 2:1		20753	B