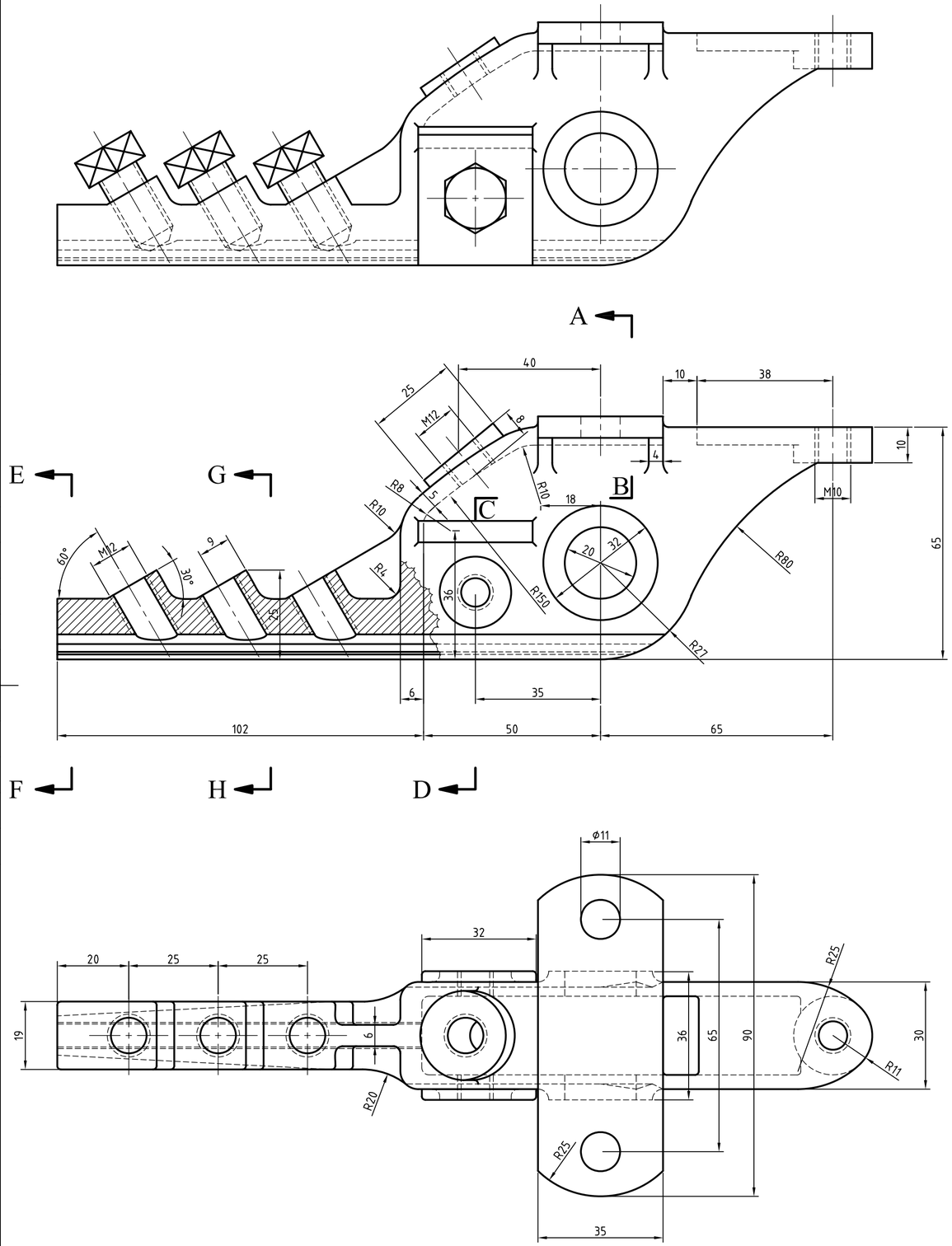

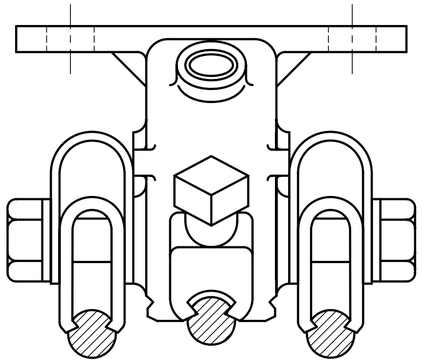

Förstorning Z Vy A... C
Skala 2:1

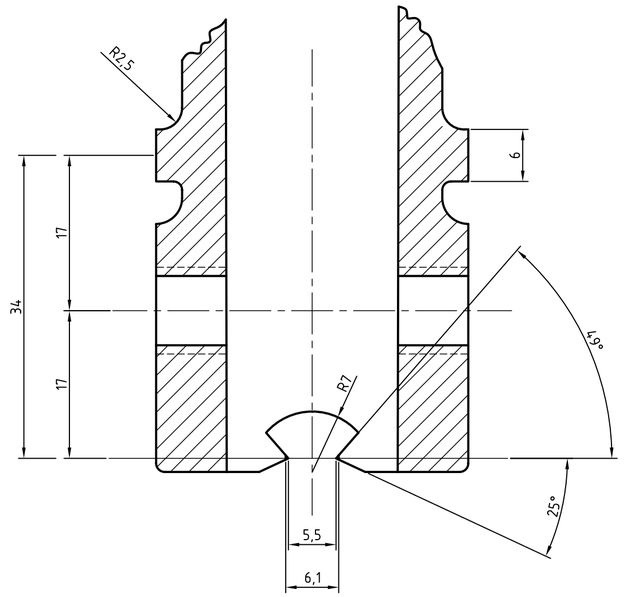

Snitt A - D

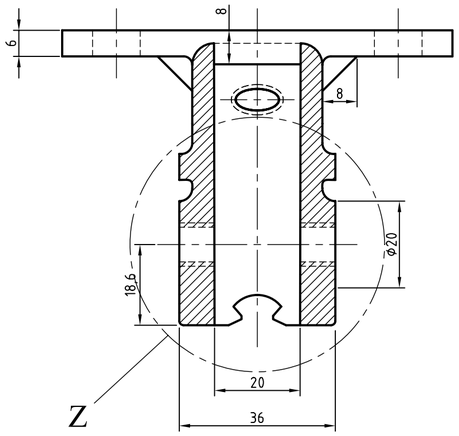

Förstorning Z Vy D... F
Skala 2:1

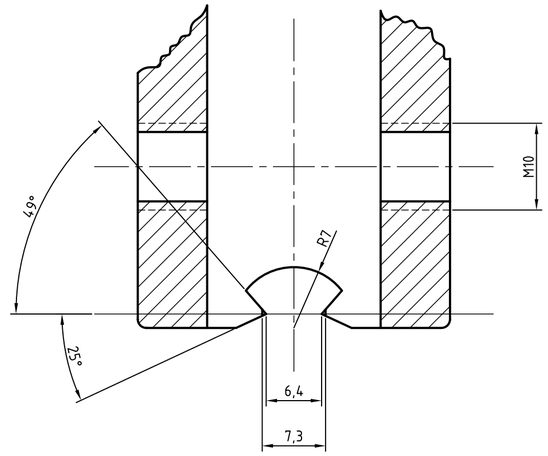

Snitt E - F

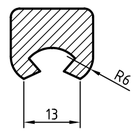

Snitt G - H

Rev litt	Antal rev	Rev datum	Rev omfattning	Verkens rev datum	Rev godkänd
A	1	02-05-27	Ersätter ritning AEG B.4480-783 (2)		

Göteborgs Spårvägar
Affärsområde Banteknik
Projekteringssektionen
Rantorget 4
Box 424, 401 26 Göteborg
Telefon 031-732 10 00
Telefax 031-15 96 93

UPPRÄTTAD FÖR Göteborgs Stad Trafikkontoret

Standardritning

Ändstycke för sektionsisolator typ AEG

HANDLÄGGARE	VERIFIERAD	HAFT DEL
C. Andersson		

DWG-FIL	RITAD/KONSTR	NR
20753	CA	

GODKÄND GÖTEBORG	SKALA	OBJEKTSNR	RITNINGSNR	REV
66-06-02	1:1 2:1		20753	A